TVAR NOSNÉ KONSTRUKCE

PŮDORYS 1:100

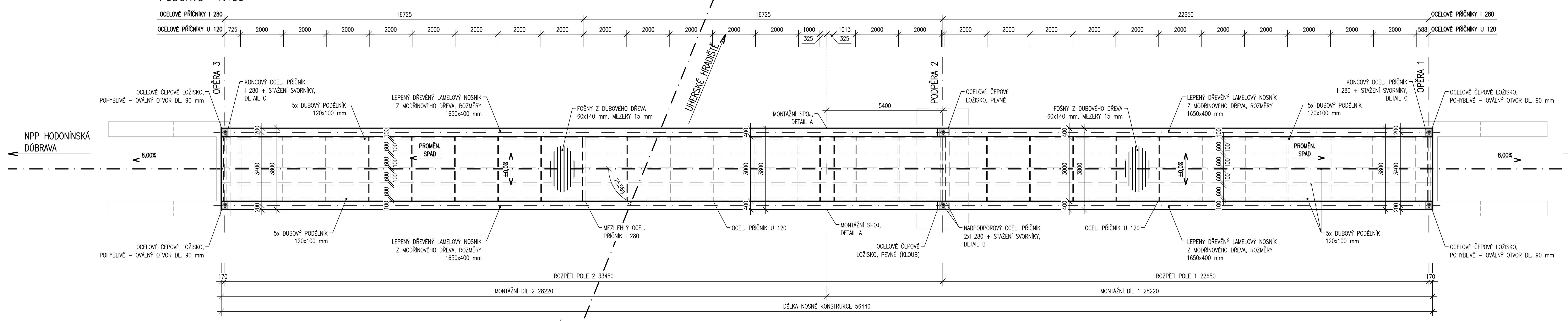

PODÉLNÝ ŘEZ 1:100

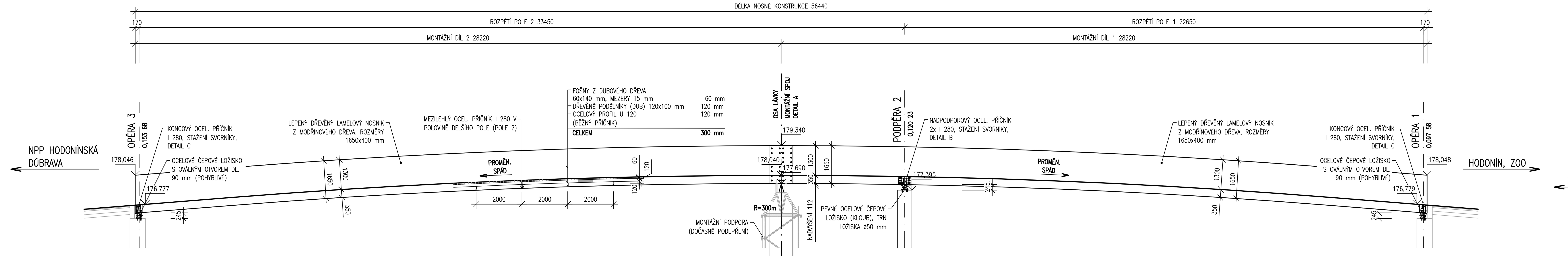

TVAR PLECHŮ A ROZMÍSTĚNÍ SVORNÍKŮ 1:10

KONCOVÝ A NADPODPOROVÝ PŘÍČNÍK

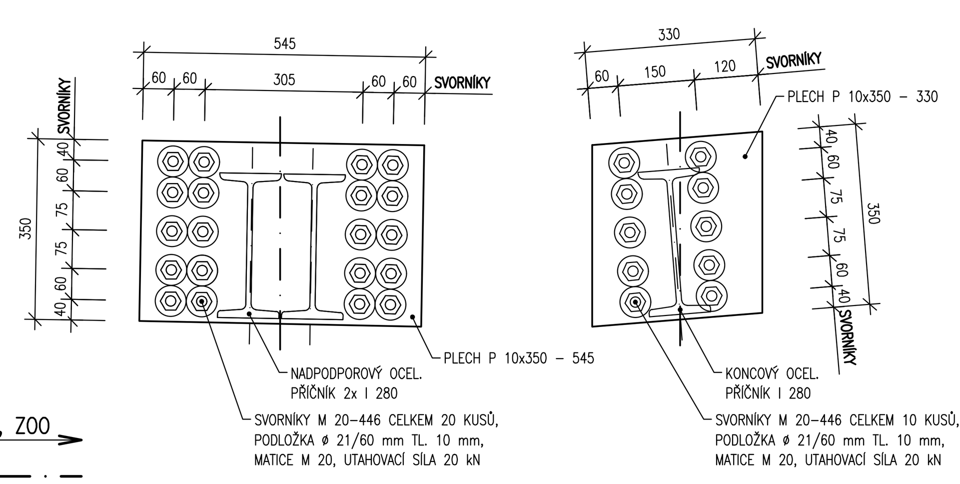

DETAIL A – MONTÁŽNÍ SPOJ 1:20

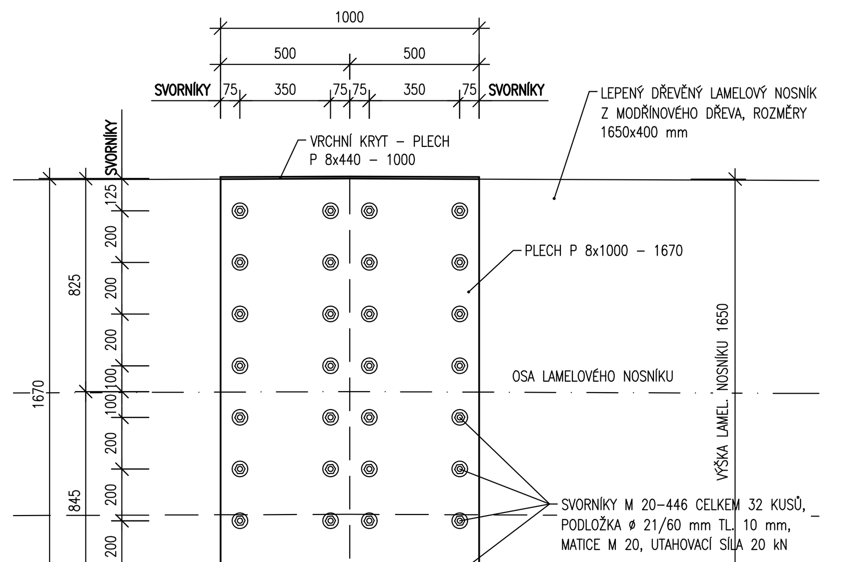

DETAIL B – NADPODPOROVÝ PŘÍČNÍK 1:20

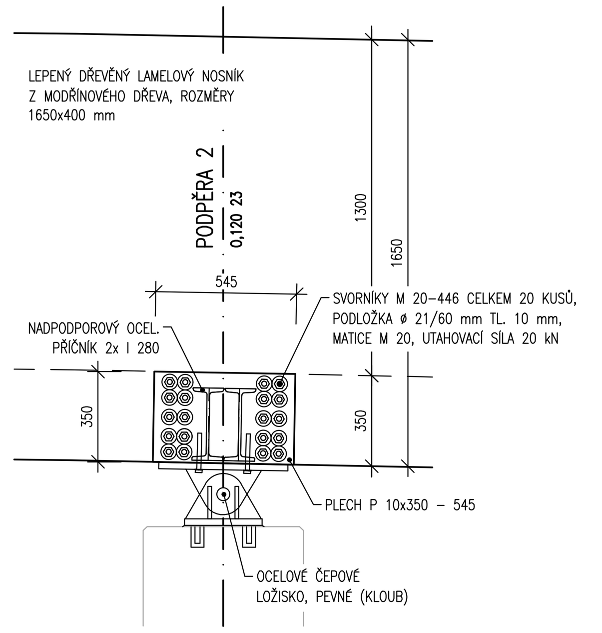

PŘÍČNÝ ŘEZ LÁVKOU NAD KRAJNÍ OPĚROU 1 1:20

V MÍSTĚ KONCOVÉHO PŘÍČNÍKU

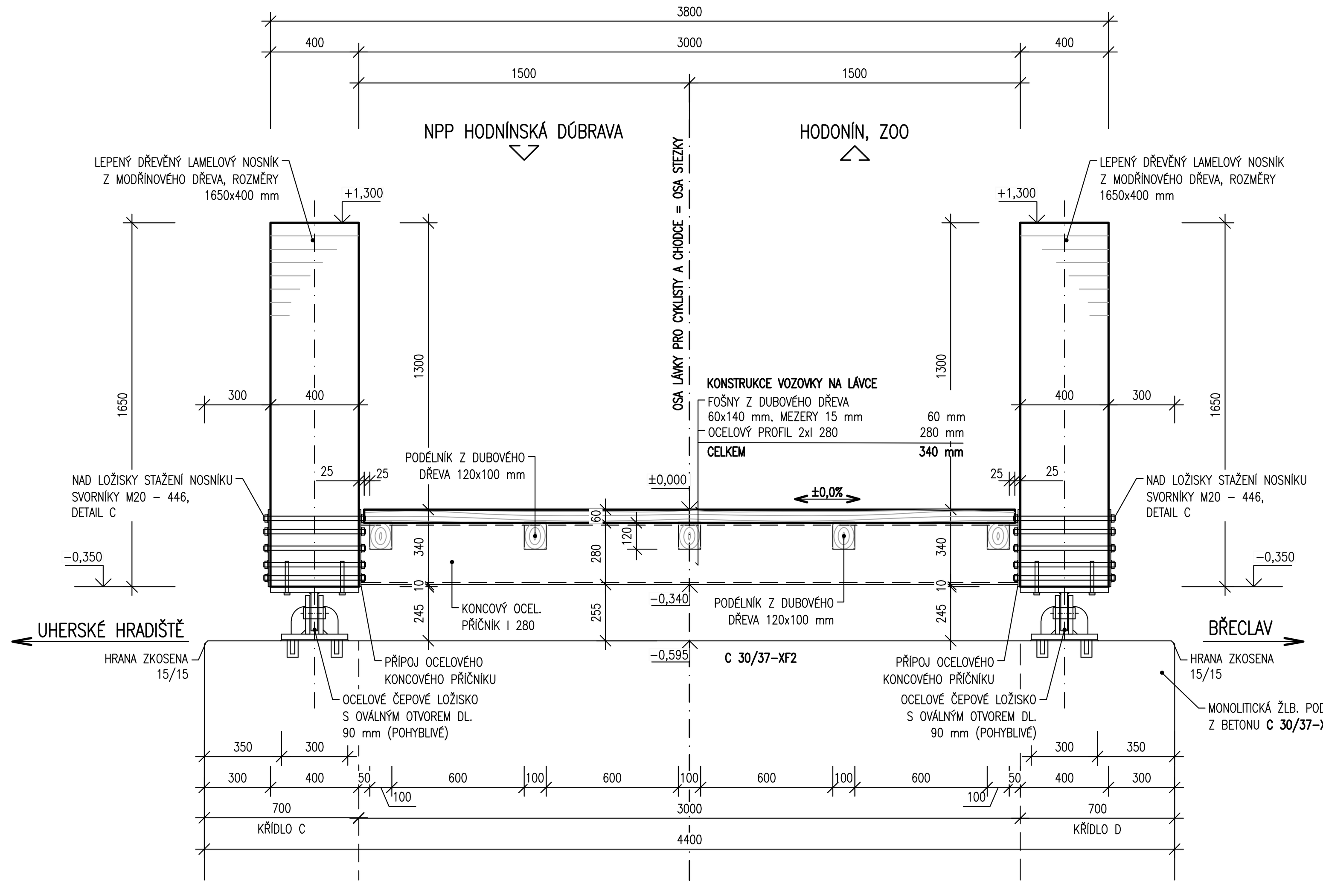

DETAIL C – KONCOVÝ PŘÍČNÍK 1:20

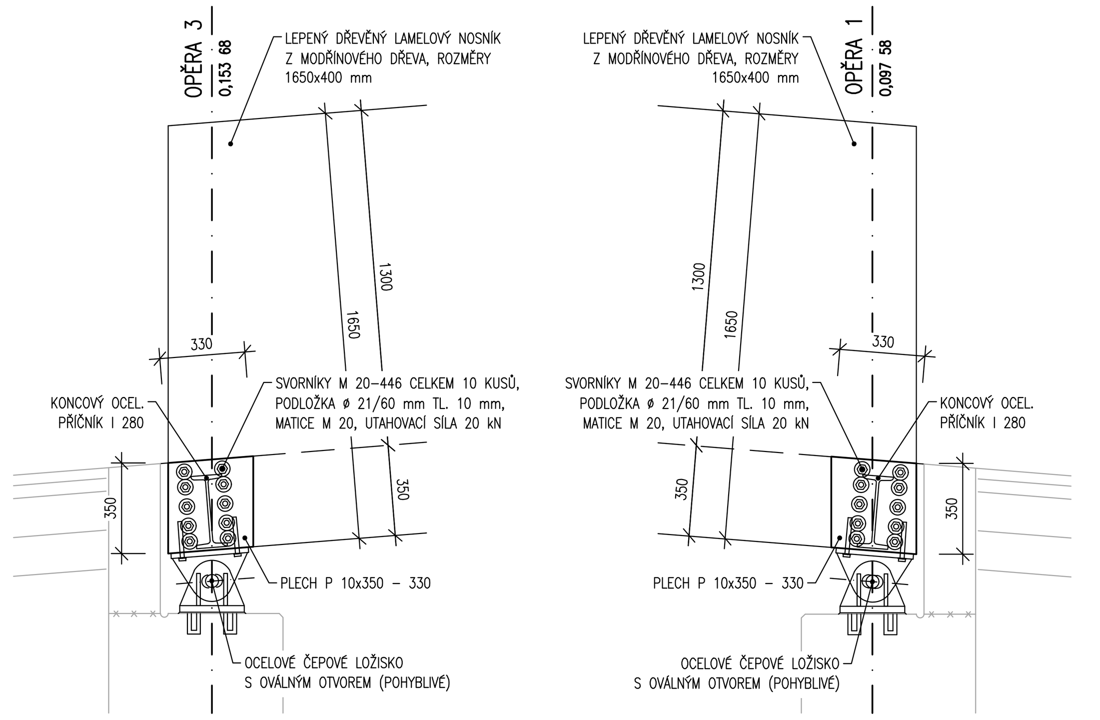

DETAIL ULOŽENÍ PODÉLNÍKŮ V MÍSTĚ NADPODPOR. PŘÍČNÍKU 1:10

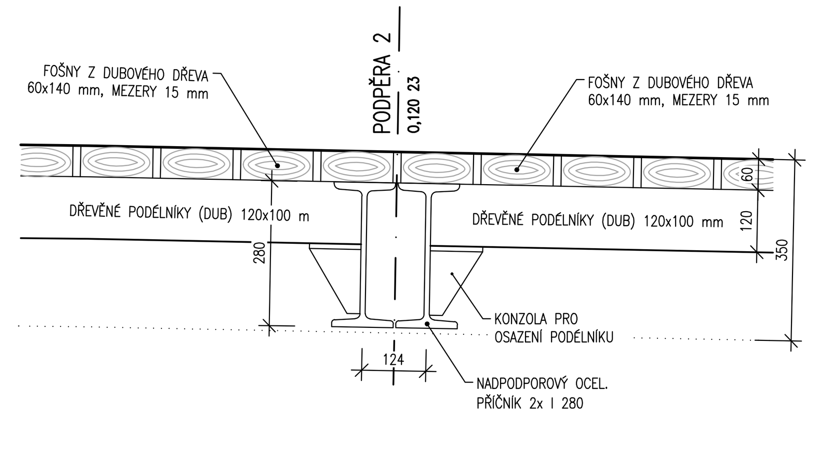

DETAIL V MÍSTĚ BĚŽNÉHO PŘÍČNÍKU 1:10

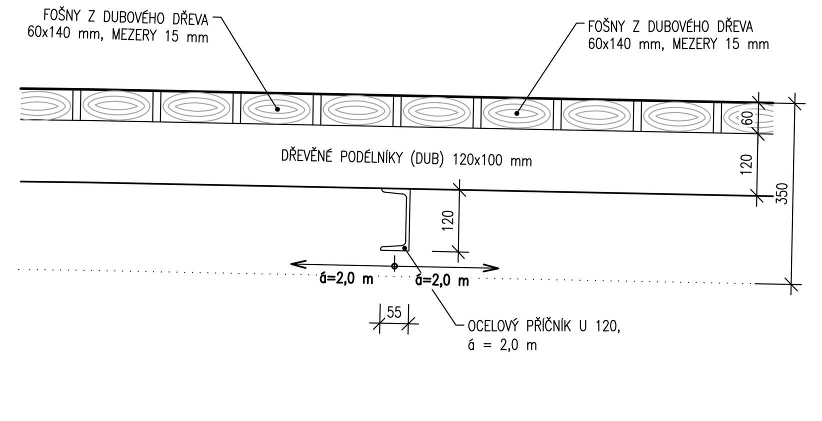

PŘÍČNÝ ŘEZ LÁVKOU V POLI 1:20

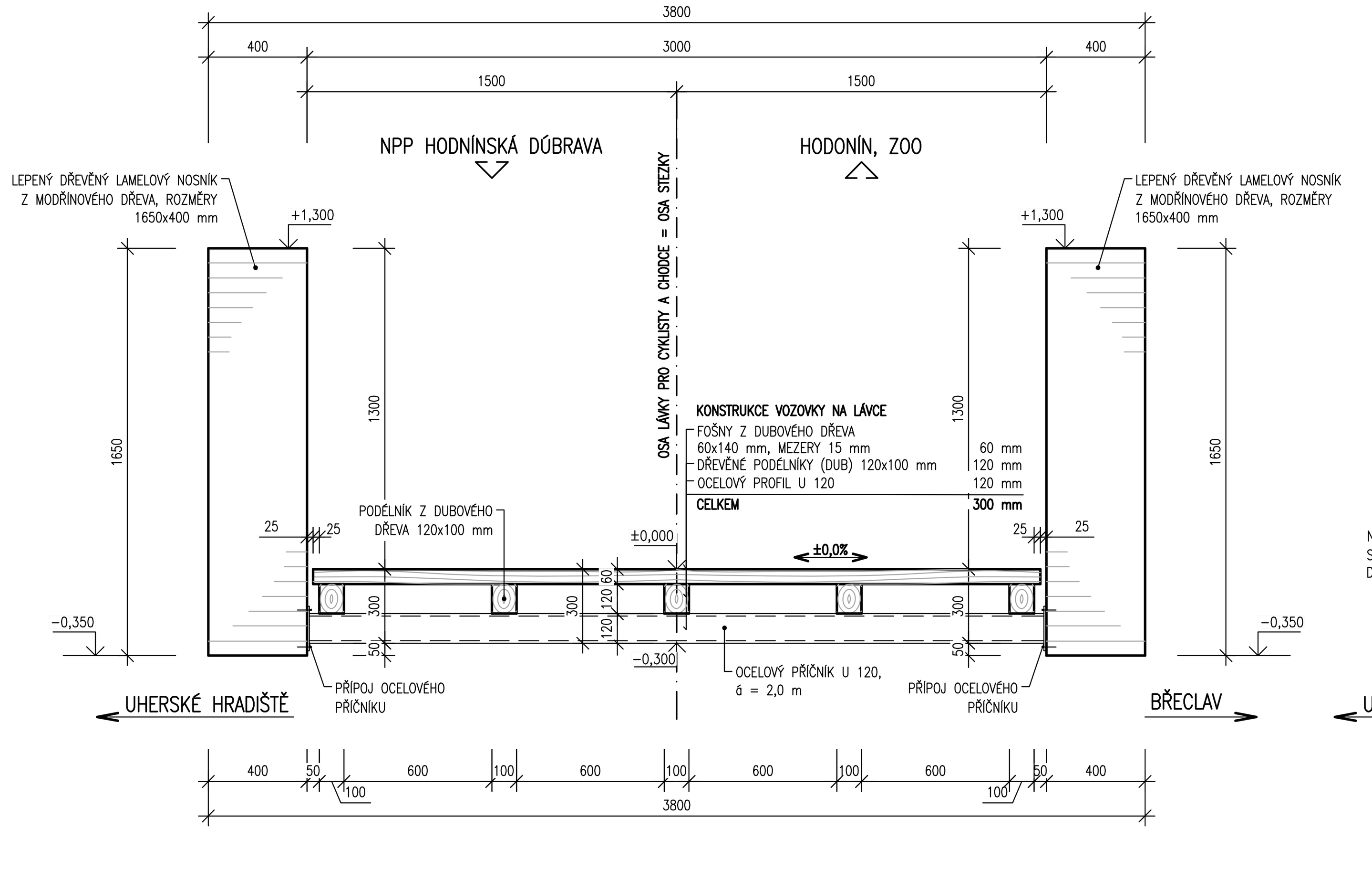

PŘÍČNÝ ŘEZ LÁVKOU NAD VNITŘNÍ PODPĚROU 1:20

V MÍSTĚ NADPODPOROVÉHO PŘÍČNÍKU

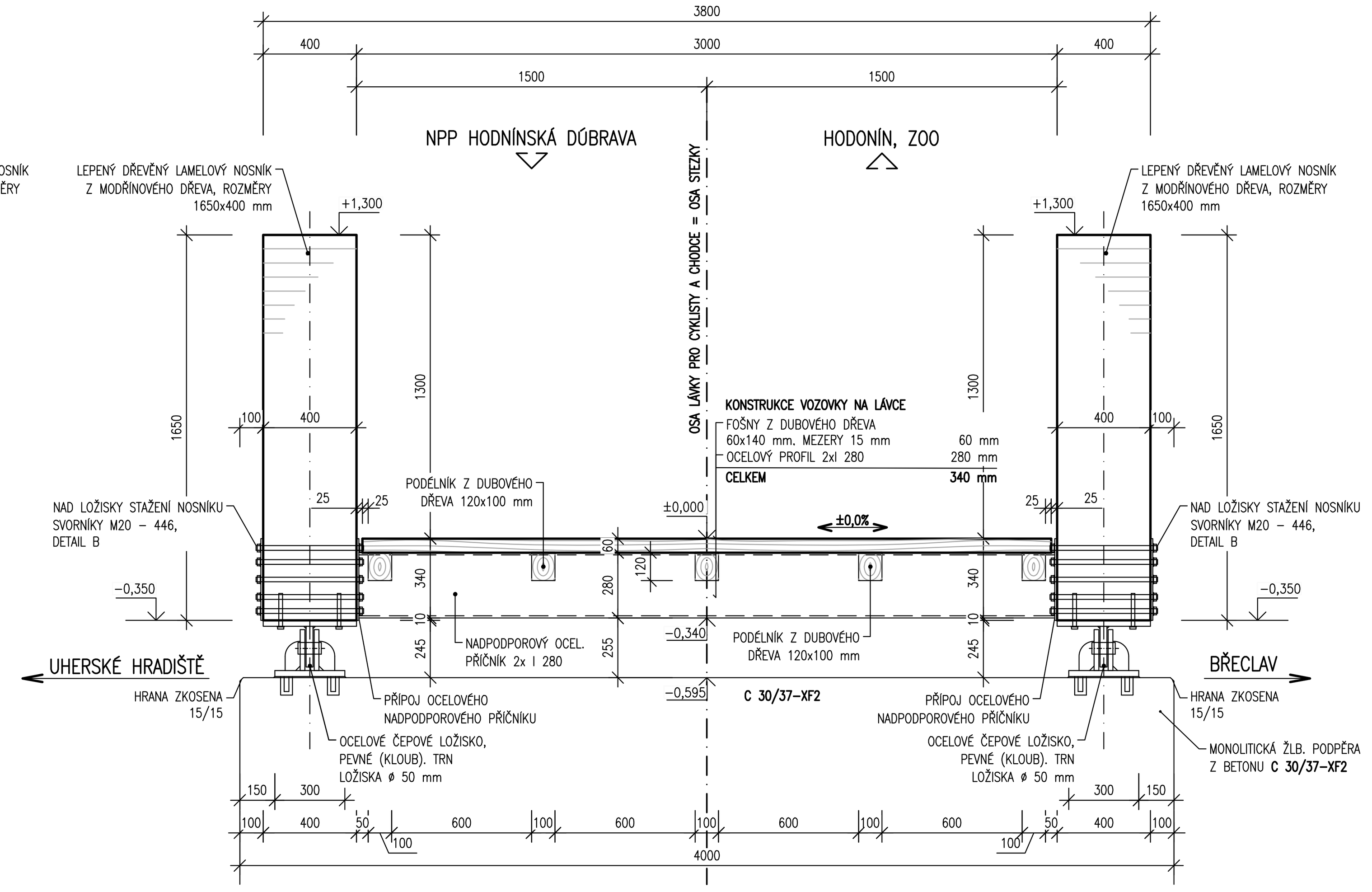

PŘÍČNÝ ŘEZ LÁVKOU NAD KRAJNÍ OPĚROU 3 1:20

V MÍSTĚ KONCOVÉHO PŘÍČNÍKU

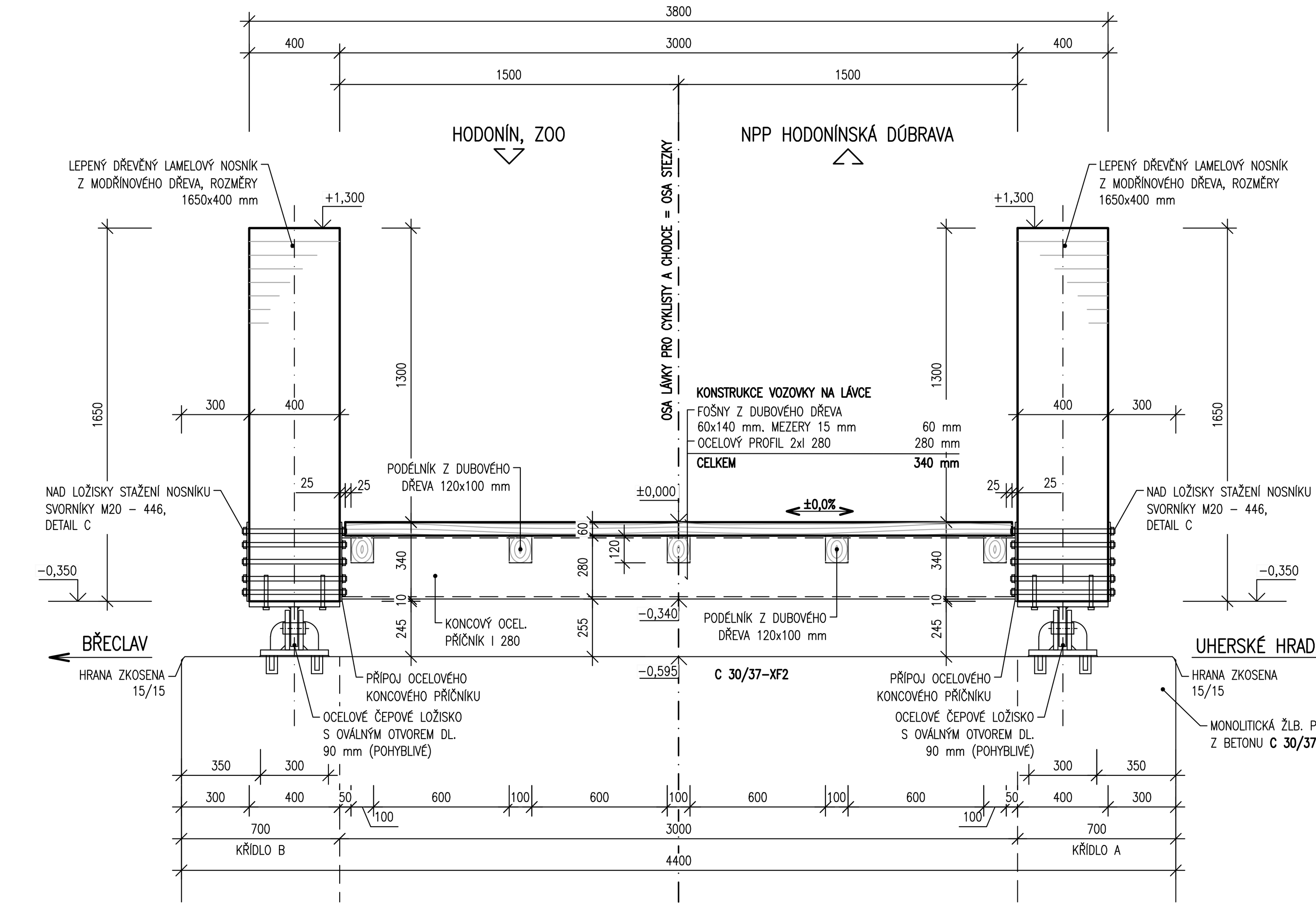

OCEL: S355J2 dle ČSN EN 10025+A1
TŘÍDA PROVEDENÍ: EXC3
SVAŘOVACÍ ELEKTRODY: E44.72 (E–K 103) DLE ČSN 05 5026

PROTIKORÓZNÍ OCHRANA OCELOVÝCH ČÁSTÍ

PŘÍČNÍK – KONCOVÝ, NADPODPOROVÝ, MEZILEHLÝ, BĚŽNÝ – PROFILY I A U

OCHRANA PROTI KOROZI BUDE PROVEDENA V SOULADU S TKP, KAPITOLA 19, ČÁST B, PŘÍLOHA 7. STUPEŇ KOROZNÍ AGRESIVITY C4 (VYSOKÁ) DLE ČSN EN ISO 9223 A ČSN EN ISO 9224, MINIMÁLNÍ ŽIVOTNOST OCHRANNÉHO POVLAKU DLE ČSN EN ISO 12944–2 – VV, NAVRŽENÝ OCHRANNÝ POVLAK DLE TABULKY III TKP 19.B.P7: III E.

ŽÁROVÝ ZINEK PONOREM	120µm

PŘIPOJOVACÍ PLECHY PŘÍČNÍKŮ A MONTÁŽNÍHO SPOJE

OCHRANA PROTI KOROZI BUDE PROVEDENA V SOULADU S TKP, KAPITOLA 19, ČÁST B, PŘÍLOHA 7. STUPEŇ KOROZNÍ AGRESIVITY C4 (VYSOKÁ) DLE ČSN EN ISO 9223 A ČSN EN ISO 9224, MINIMÁLNÍ ŽIVOTNOST OCHRANNÉHO POVLAKU DLE ČSN EN ISO 12944–2 – VV, NAVRŽENÝ OCHRANNÝ POVLAK DLE TABULKY III TKP 19.B.P7: III A.

ŽÁROVÝ ZINEK PONOREM	85µm
2x EPOXID DVOUKOMPONENTNÍ	2x80
1x ALIFATICKÝ POLYURETANOVÝ VRCHNÍ NÁTĚR (ODSTÍN RAL V BARVĚ DŘEVA)	60µm
CELKEM	**305µm**

OCELOVÁ KONSTRUKCE BUDE PŘED NANESENÍM NÁTĚRU OČIŠTĚNA NA STUPEŇ Sa 21/2 dle ČSN ISO 8501–1, DRSNOST MEDIUM G PODLE ISO KOMPARÁTORU.

SPECIFIKACE LEPENÉHO LAMELOVÉHO NOSNÍKU

- JAKOSTNÍ TŘÍDA DŘEVA S10, MODŘÍNOVÉ DŘEVO
- TŘÍDA PEVNOSTI LEPENÉHO LAMELOVÉHO DŘEVA GL 28C

SPECIFIKACE MOSTOVKOVÉHO DŘEVA

- JAKOSTNÍ TŘÍDA DŘEVA S10, DUBOVÉ DŘEVO
- TŘÍDA PEVNOSTI DUBOVÉHO DŘEVA D 30

POZNÁMKA:

- NENÍ–LI UVEDENO JINAK VŠECHNY OSTRÉ HRANY ZKOSIT 2x2 mm NEBO R=2 mm
- VŠECHNY NEOZNAČENÉ SVARY PROVÉST JAKO KOUTOVÉ O ÚČINNÉM ROZMĚRU a=5 mm

SO 201 - LÁVKA PRO CYKLISTY A CHODCE

D.1 PDPS

Souřadnicový systém: S - JTSK
Výškový systém: Bpv

Hlavní inženýr projektu:	Ing. Jaromír RUŠAR	
Zodpovědný projektant:	Ing. Květoslav RUŠAR	
Vypracoval:	Ing. Petra STROUHALOVÁ	
Kontroloval:	Ing. Radoslav HOLÝ	

Rušar mosty s.r.o.
Majdalenky 19, 638 00 Brno
Tel., fax: 545 222 037
E-mail: info@rusar.cz

Kraj:	Jihomoravský
Zadavatel:	Město Hodonín
Název akce:	**Hodonín - přemostění silnice I/55 - lávka pro cyklisty a chodce** SO 201 - LÁVKA PRO CYKLISTY A CHODCE
Název přílohy:	TVAR NOSNÉ KONSTRUKCE

Datum:	02/2021
Formát:	12 A4
Měřítko:	1:100;1:20;1:10
Účel:	PDPS
Čís.zakáz.:	48 - 2020
Archivní čís.:	17 - 2020
Čís.soupravy:	
Čís. přílohy:	14